Fourneau gaz
avec four Gastronorme

CG 1041 GAGCF

Fourneau avec plaque coup de feu 650 x 500 mm,
2 feux vifs, 1 four gaz Gastronorme 1/1.

• Habillage et façade inox.
• Pieds inox avec vérins réglables. Hauteur : 150/175 mm.

Table
• Dimensions : 1000 x 650 mm.
• Brûleurs à sécurité par thermocouple.
• 2 brûleurs de 3 kW.
• 1 plaque coup de feu fonte de 650 x 500 mm sur brûleur de 7 kW.
• Allumage électrique sur tous les brûleurs.
• Grilles fonte.

Four
• Caractéristiques identiques au four du modèle CG 1051 GA.

Armoire neutre

CG 1051 GACF

L 1000 - P 650 - H 900

Variantes

SFE 530	1 four électrique statique avec voûte rayonnante + gril (3,1 kW)
SFCT 530	1 four à convection forcée (3,4 kW)(230 V/400 V+N+T)
ET 001	Placard aménagé en étuve chauffante (230 V mono)*
SAM AG	Position inversée de l'armoire (à gauche)
SGE 530	Gril électrique (sur four à convection forcée)
ECH 400	Echelles armoire pour rangement plateries gastronomes 1/1

* Alimentation 230 V, commutable en 400 V + N + T, uniquement.

AMBASSADE DE BOURGOGNE

La Cuisson des Chefs.

1 plaque coup de feu, 1 four gaz Gastronorme 1/1 CG 1041 GAGCF

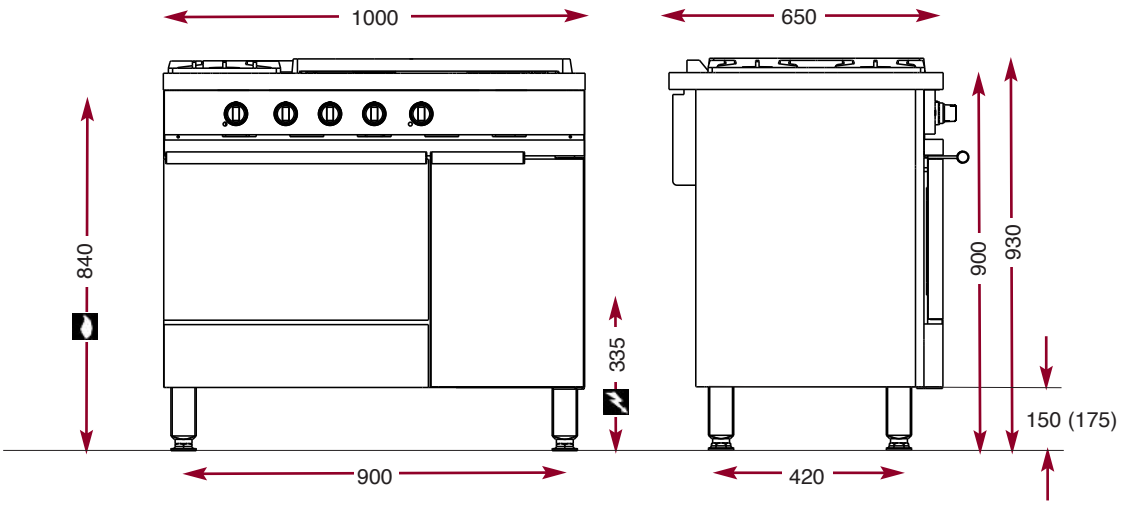

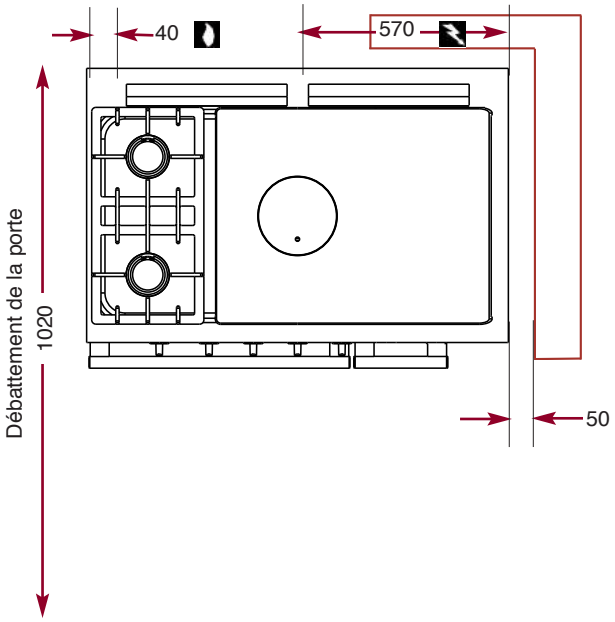

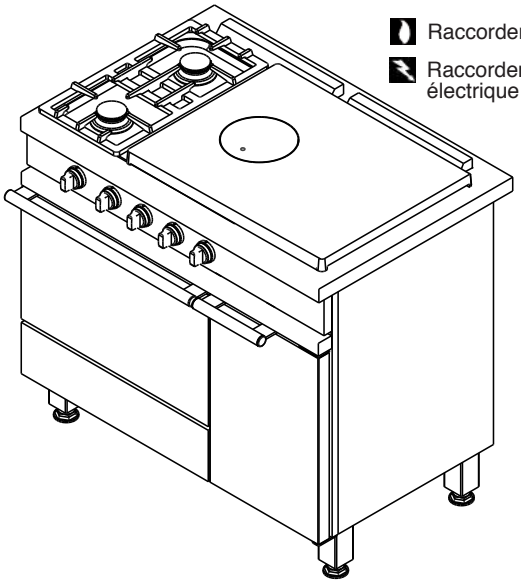

Raccordement gaz

Raccordement électrique

AMBASSADE DE BOURGOGNE

La Cuisson des Chefs.