Gril électrique chrome

CME 410 SLRC

Gril acier chrome demi lisse,
demi nervuré, électrique.

- Plaque en acier, revêtement chrome demi lisse, demi nervurée épaisseur µ (microns).
- Surface de cuisson : 367 x 495 mm (18 dm2).
- Goulotte de récupération des jus intégrée sur l'avant de la plaque avec trou d'évacuation.
- Bac de récupération amovible, capacité: 1,5 litre.
- Pare éclaboussures en inox ep. 30/10, soudé sur la plaque assurant l'étanchéité.
- Puissance : 3,3 kW.
- Alimentation 230 V mono ou 400V 3+N+T.
- Régulation par doseur d'énergie.
- Livré sans échelles - Baie libre.
- Température maxi: 300° C.

CME 410 SLRC	L 400 - P 650 - H 900

- Option porte 400.

CPM 400

ECH 400

AMBASSADE DE BOURGOGNE

La Cuisson des Chefs.

Gril acier chrome, 1/2 lisse, 1/2 nervuré électrique CME 410 SLRC

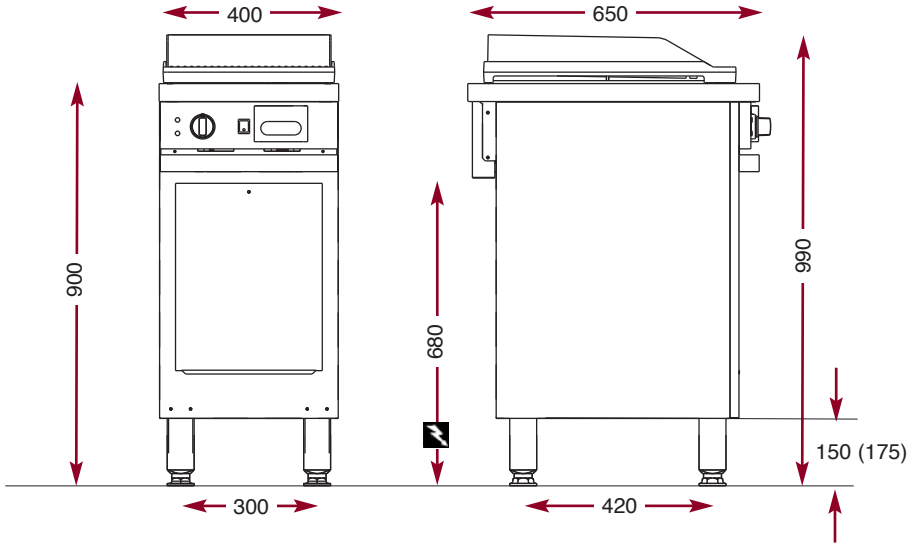

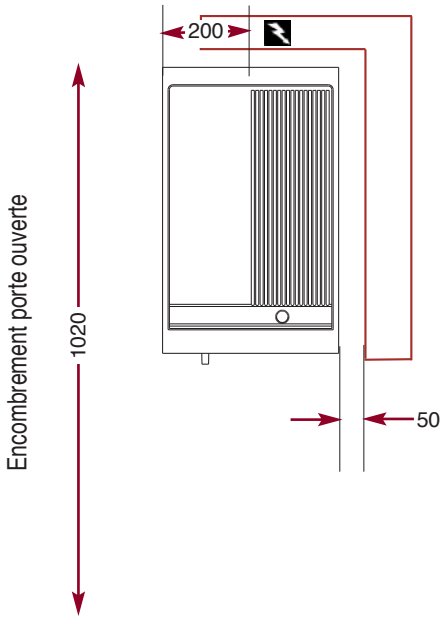

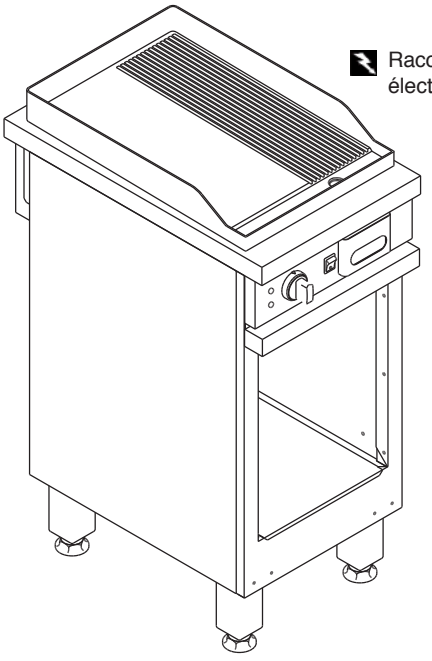

Raccordement électrique

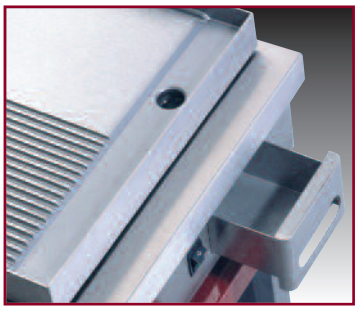

Tiroir de récupération des graisses

AMBASSADE DE BOURGOGNE

La Cuisson des Chefs.