Fourneau électrique

avec four Gastronorme

CE 1051 E

Fourneau électrique, 5 plaques électriques,
1 four électrique Gastronorme 1/1.

- Habillage et façade inox.
- Pieds inox avec vérins réglables. Hauteur : 150/175 mm.
- Puissance totale : 12,7 kW.
- Alimentation : Tri 400 V + N + T.
- 400 V sans neutre en option avec supplément.

Table

- Dimensions : 1000 x 650 mm.
- 2 plaques 1,5 kW : 1 Ø 145 mm - 1 Ø 180 mm.
- 2 plaques 2 kW : 1 Ø 180 mm - 1 Ø 220 mm.
- 1 plaque 2,6 kW : Ø 220 mm.

Armoire neutre Four

- Dimensions intérieures : L 530 - P 400 - H 305 mm.
- Puissance des éléments chauffants : Sole + voûte : 3,1 kW - Gril : 2,85 kW.
- Thermostat.

CE 1051 E L 1000 - P 650 - H 900

Variantes

FOUR (en remplacement du four statique)	
SFCT 530	1 four à convection forcée (3,4 kW)*
SGE 530	Gril électrique (sur four à convection forcée)
ET 001	Armoire aménagée en étuve chauffante
SAM AG	Position inversée de l'armoire (à gauche)
ECH 400	Echelles armoire pour rangement plateries gastronomes 1/1

AMBASSADE DE BOURGOGNE

La Cuisson des Chefs.

5 plaques, 1 four Gastronorme 1/1 électriques — CE 1051 E

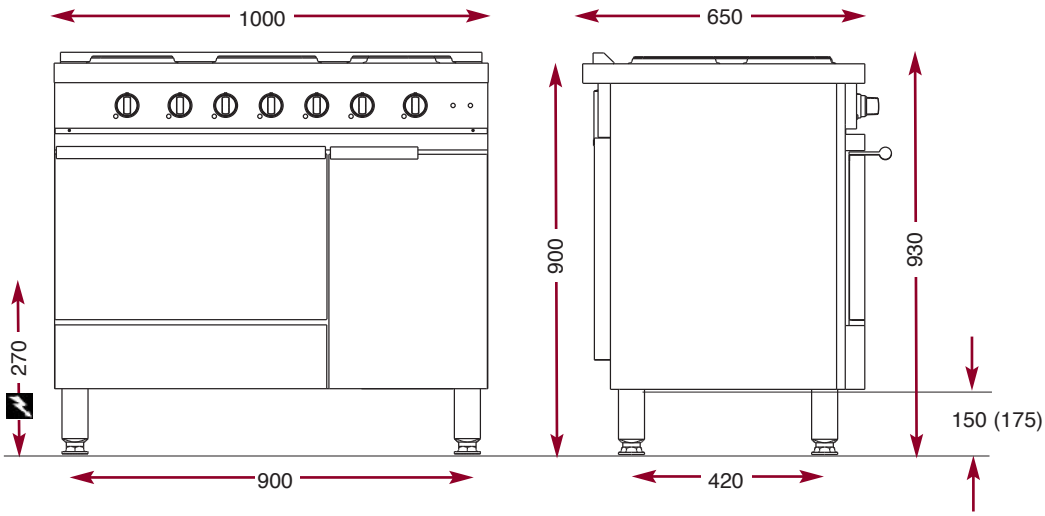

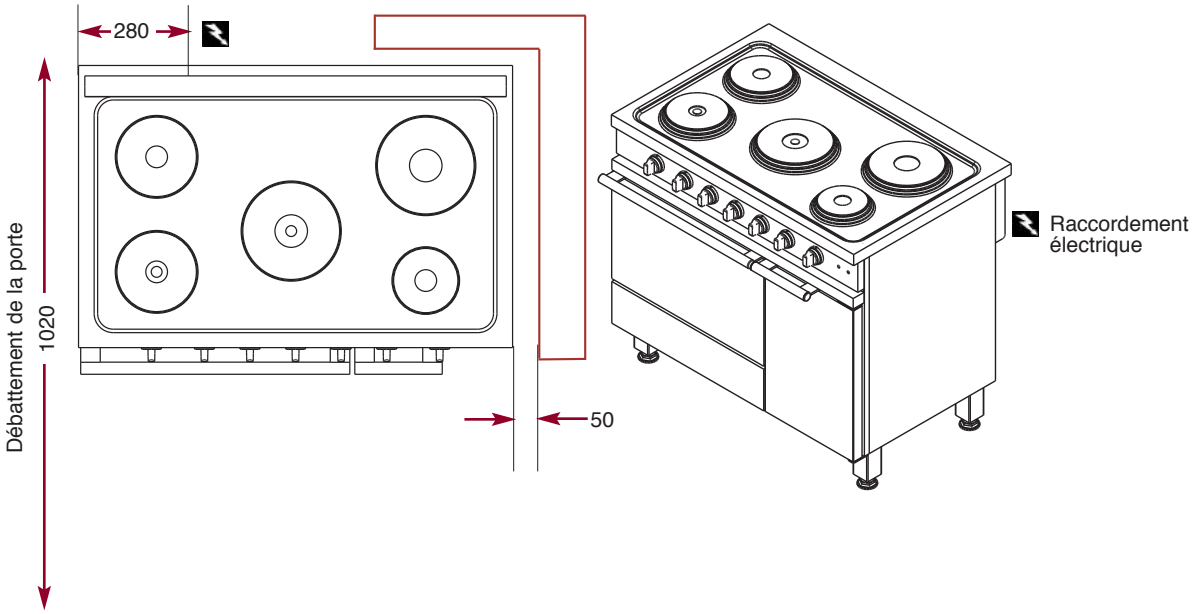

AMBASSADE DE BOURGOGNE

La Cuisson des Chefs.