CME 410 SLK.

Gril acier lisse électrique.

- Caractéristiques identiques au modèle CMG 410 SLK, mais en version électrique.
- Puissance : 3,3 kW.
- Alimentation 230 V mono ou 400 V 3 + N + T.
- Régulation par doseur d'énergie.

CME 410 SLK L 400 - P 650 - H 900

Option porte 400.

CPM 400

AMBASSADE DE BOURGOGNE

La Cuisson des Chefs.

Gril acier lisse électrique CME 410 SLK

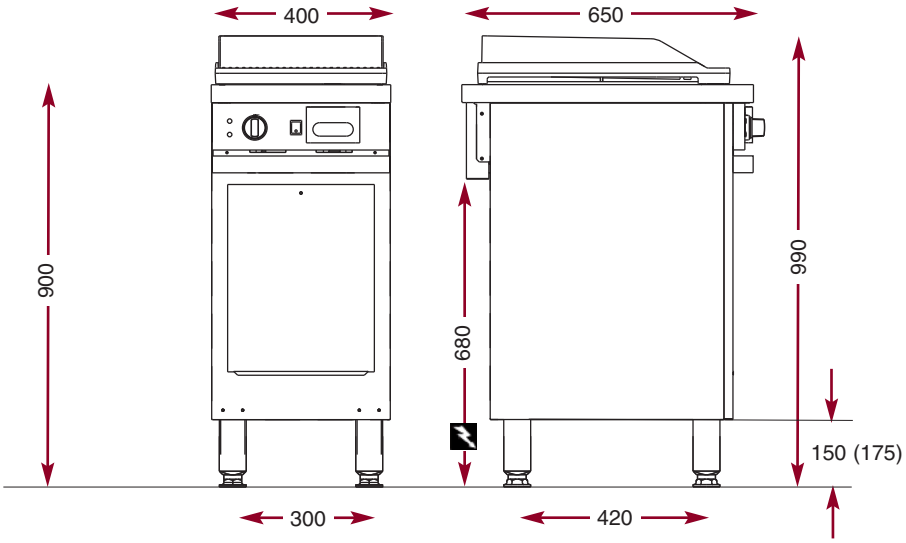

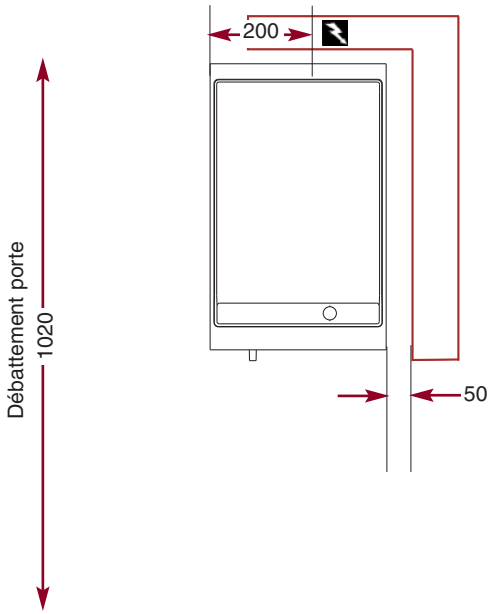

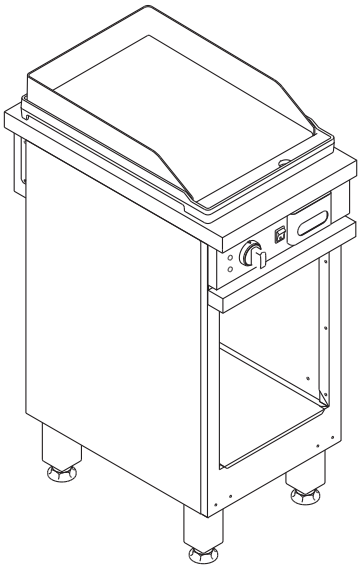

Raccordement électrique

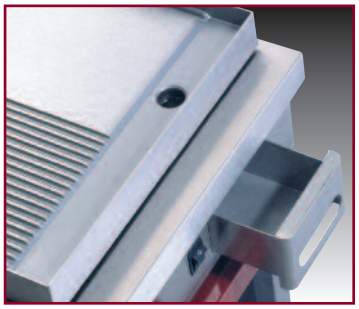

Tiroir de récupération des graisses.

AMBASSADE DE BOURGOGNE

La Cuisson des Chefs.