CMG 410 SLR

Gril acier demi lisse, demi nervuré, gaz.

- Plaque en acier demi lisse, demi nervurée épaisseur 12 mm.
- Surface de cuisson : 367 x 495 mm (18 dm2). • Goulotte de récupération des jus intégrée sur l'avant de la plaque avec trou d'évacuation.
- Bac de récupération amovible, capacité: 1,5 litre.
- Pare éclaboussures en inox ep. 30/10, soudé sur la plaque assurant l'étanchéité.
- Puissance gaz totale: 6 kW.
- Robinet gaz débit nominal et débit réduit.
- Sécurité par thermocouple.
- Allumage électrique par poussoir sur bandeau. Alimentation 230 V.
- Livré sans échelles - Baie libre.

CMG410SLR L 400 – P 650 – H 900

- Option porte.

CPM400

- Echelles supports permettant l'aménagement de l'armoire en rangement de platerie gastronorme 1/1 sur 3 niveaux avec espacement de 100 mm.

ECH400

Gril acier 1/2 lisse, 1/2 nervuré gaz CMG 410 SLR

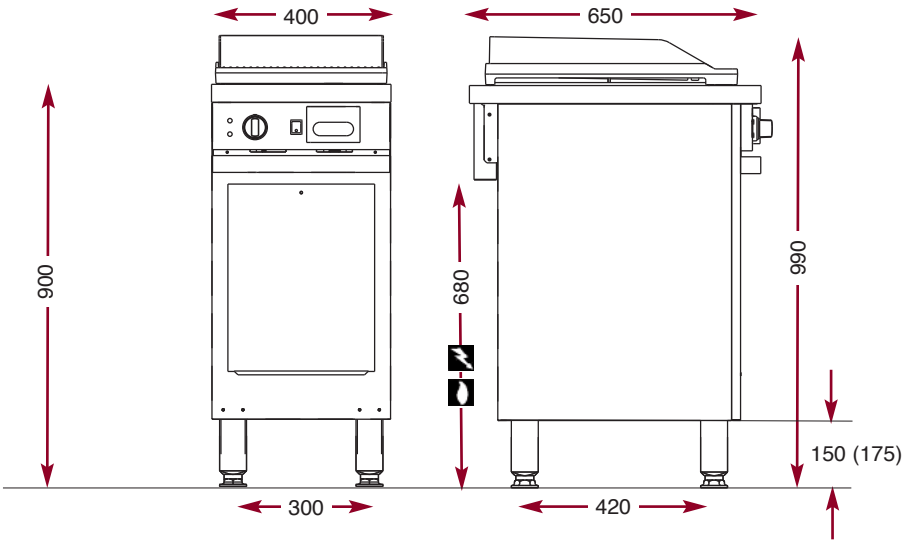

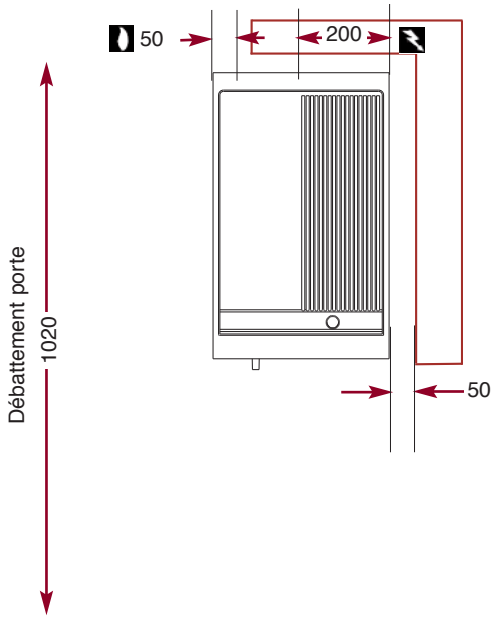

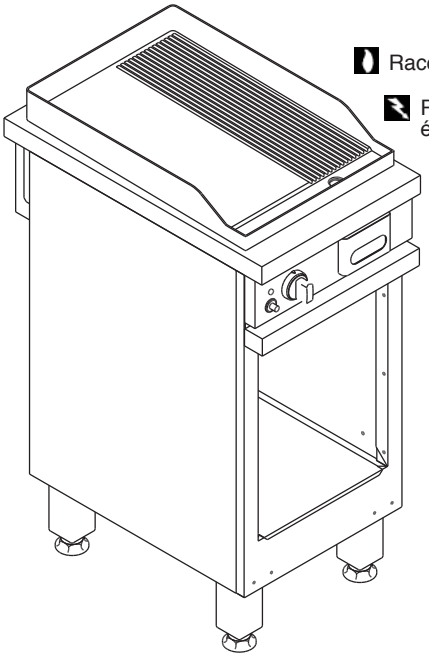

Raccordement gaz

Raccordement électrique

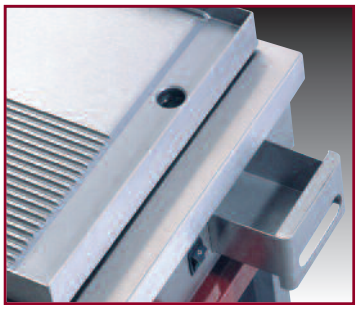

Tiroir de récupération des graisses.

AMBASSADE DE BOURGOGNE

La Cuisson des Chefs.